遮光上レール

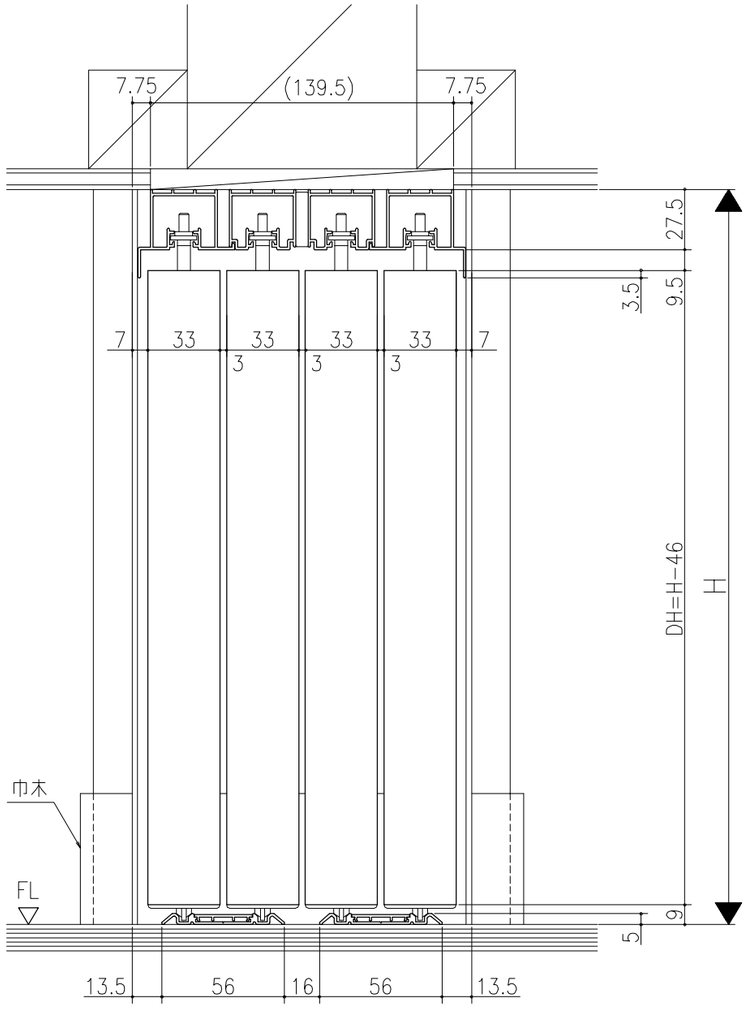

直貼りレール

フラット上レール

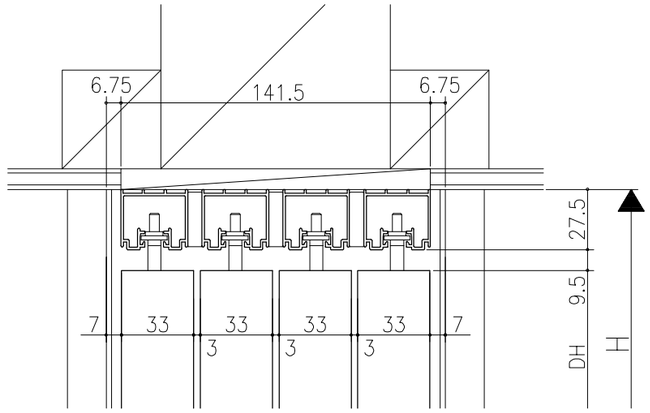

フラット上レール（天井埋込み仕様）

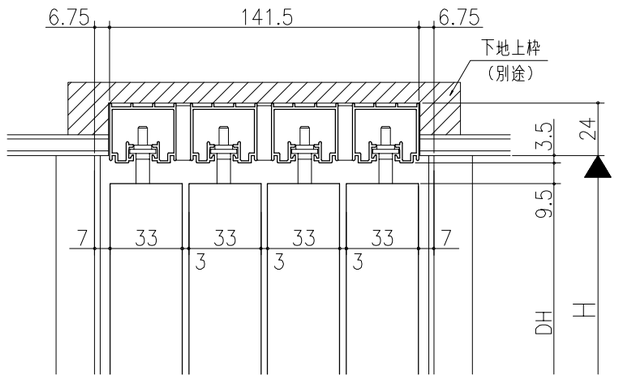

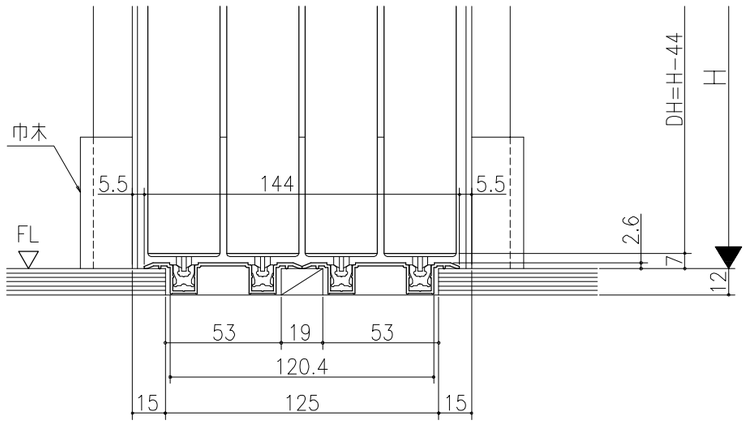

埋込みレール

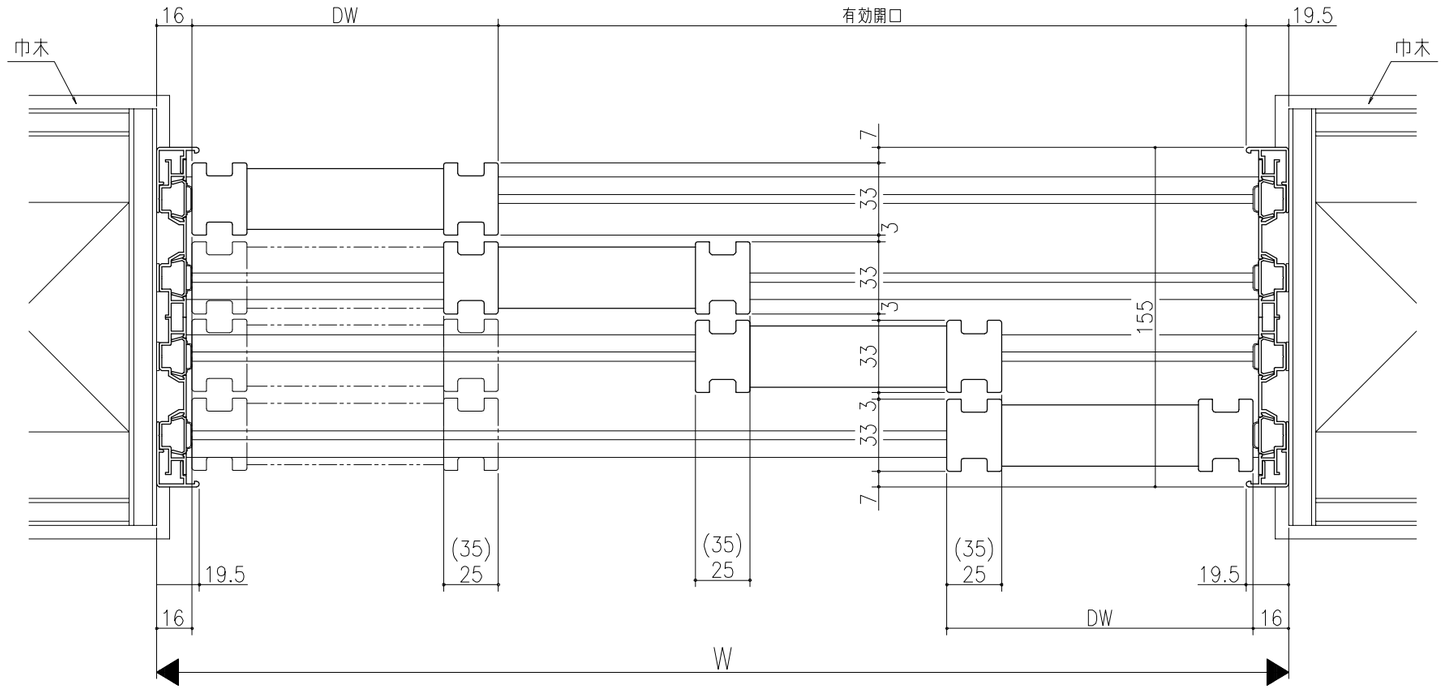

	DW
クレーヴァ 25	(W+43)/4
クレーヴァ 35	(W+73)/4

スーパースクリーン　クレーヴァ
クレーヴァ 25・35　Yレール引戸
引違い戸4枚建（4本溝）　アルミたて枠納まり
たて横断面
cl11b009

図名	尺度	作成	作図	検図	図番
基準図	1:1	制定 / 廃止			