遮光上レール

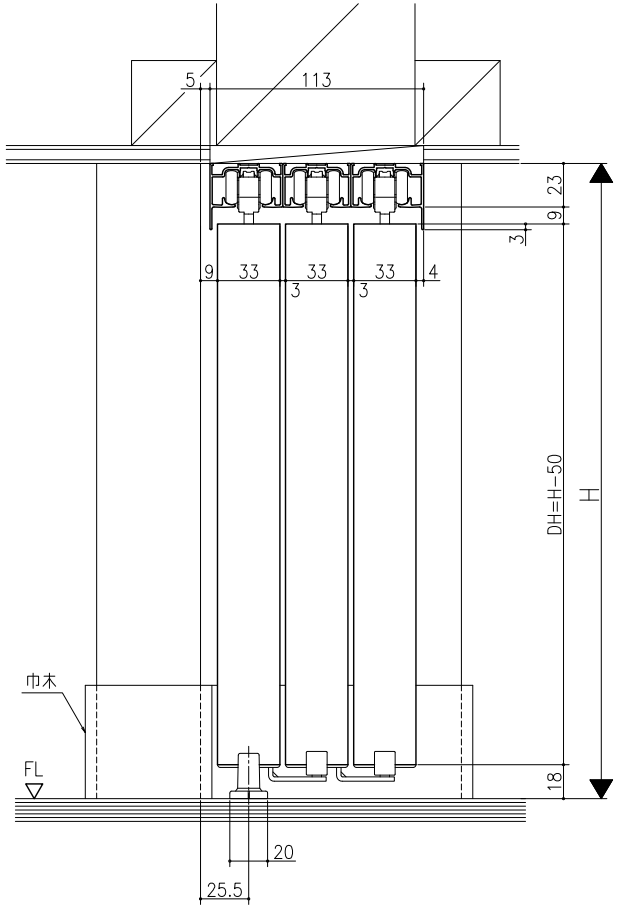

床付けガイド＋連動仕様

フラット上レール

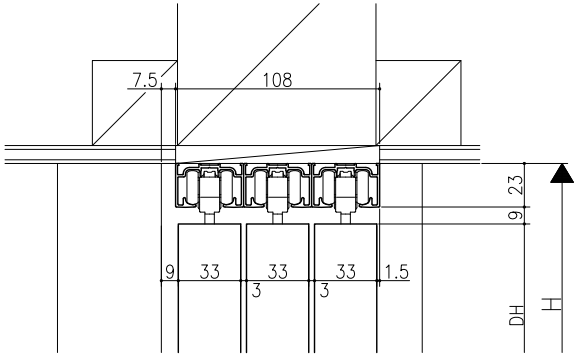

フラット上レール（天井埋込み仕様）

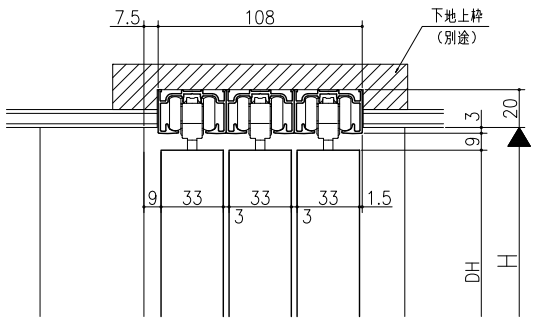

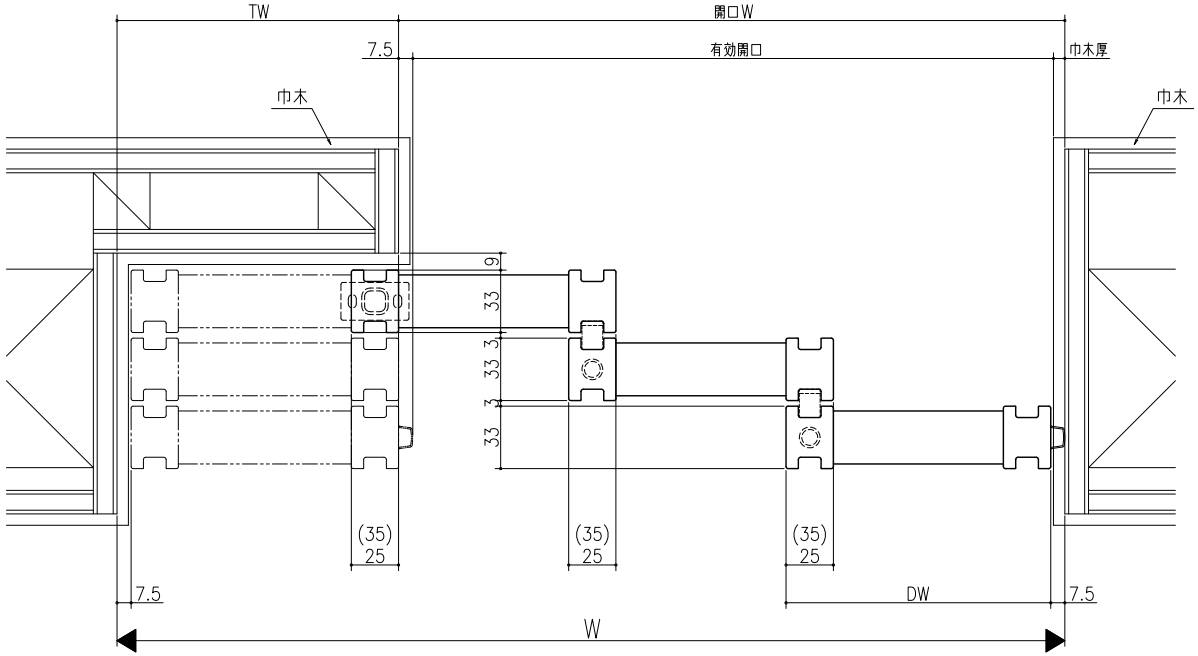

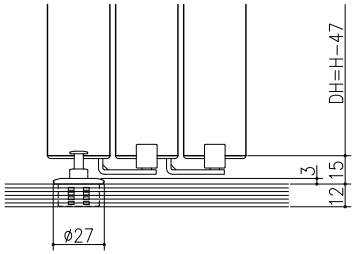

マグネットガイド＋連動仕様

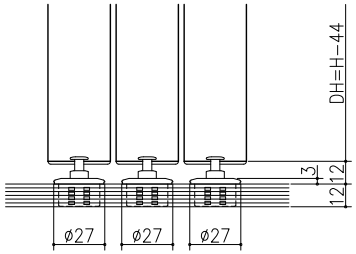

マグネットガイド仕様

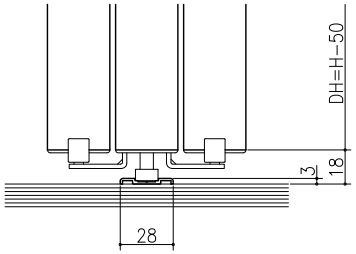

ガイドレール＋連動仕様

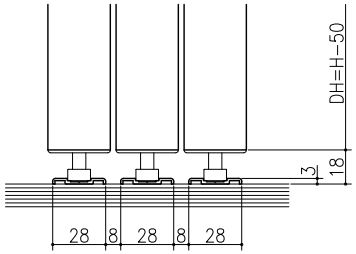

ガイドレール仕様

	開口W	TW	DW
クレーヴァ25	(3W−90)/4	(W+90)/4	(W+60)/4
クレーヴァ35	(3W−120)/4	(W+120)/4	(W+90)/4

スーパースクリーン　クレーヴァ
クレーヴァ25・35　上吊り引戸
片引き戸3枚建
たて横断面
cl12a003

品名	尺度	作成	作図	検図	図番
	基準図 1:1	特定			
		承認			