遮光上レール

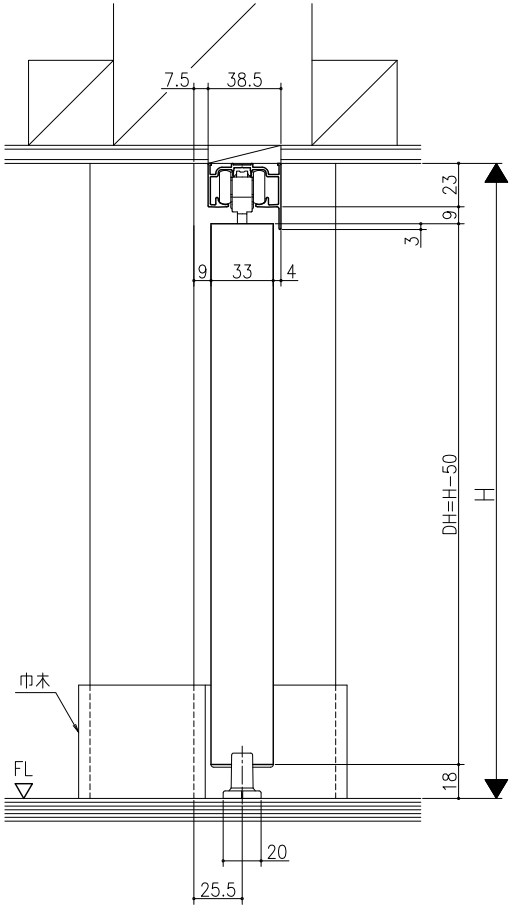

床付けガイド仕様

フラット上レール

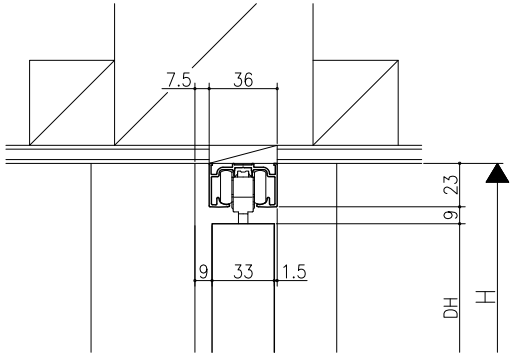

フラット上レール（天井埋込み仕様）

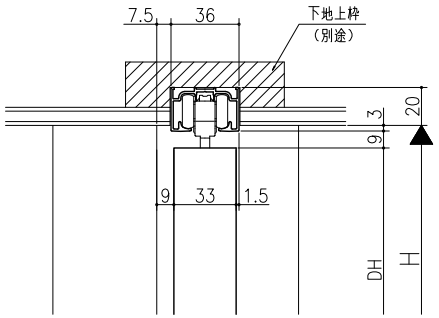

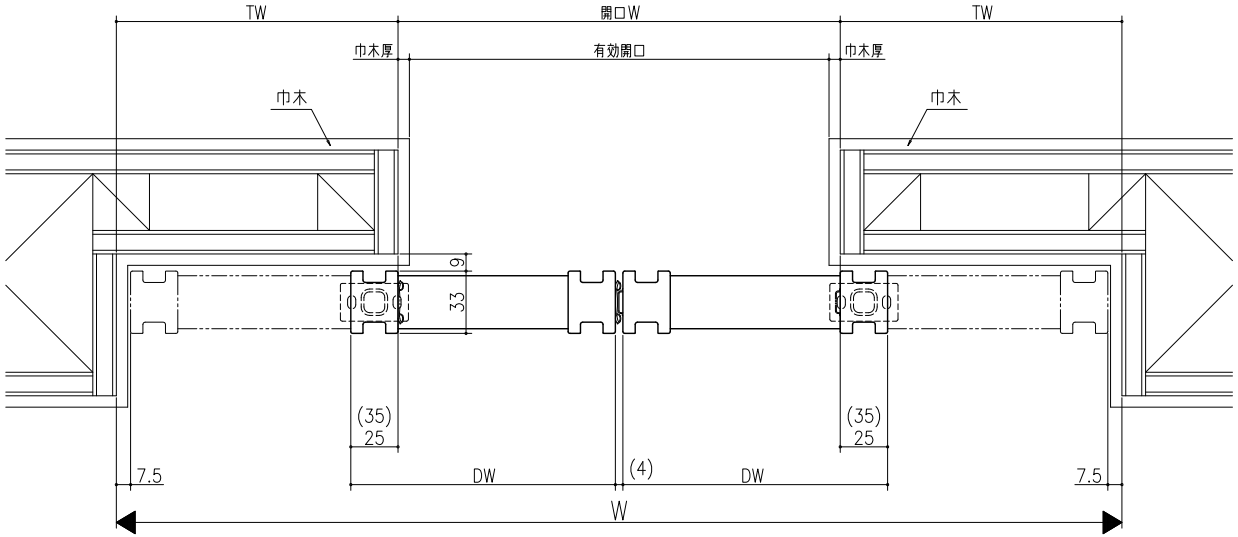

	開口W	TW	DW
クレーヴァ25	(W−61)/2	(W+61)/4	(W+31)/4
クレーヴァ35	(W−81)/2	(W+81)/4	(W+51)/4

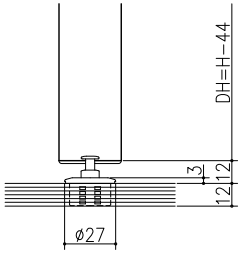

マグネットガイド仕様

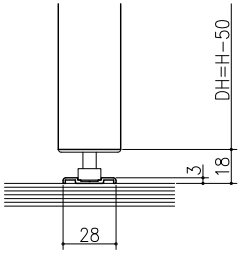

ガイドレール仕様

スーパースクリーン　クレーヴァ
クレーヴァ25・35　上吊り引戸
引分け戸
たて横断面
cl12a005

部名	尺度	作成	作図	検図	図番
基準図	1:1	検定			
		承認			