大栄建材株式会社

記号	年月日	内容
△1		
△2		
△3		

ジャストカット枠

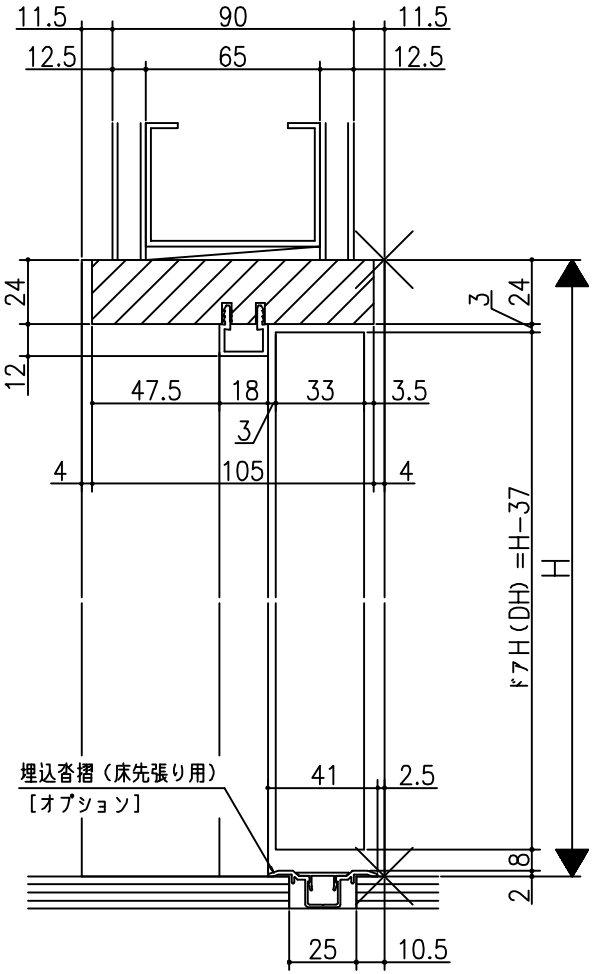

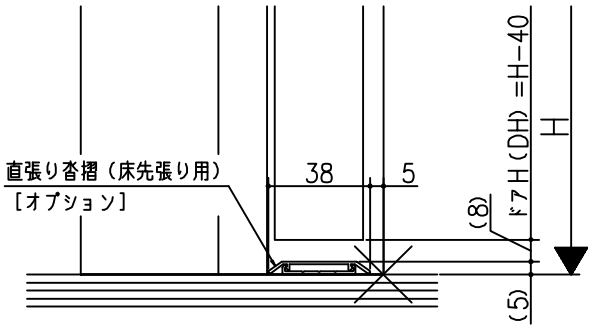

四方枠

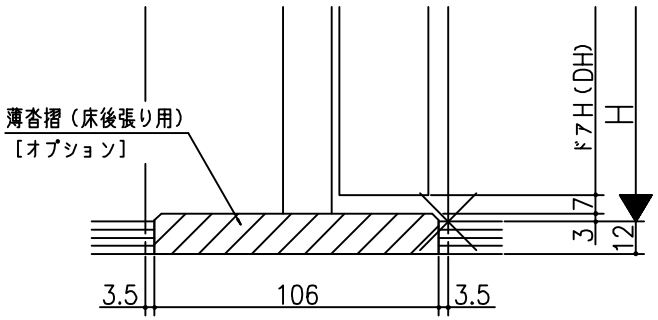

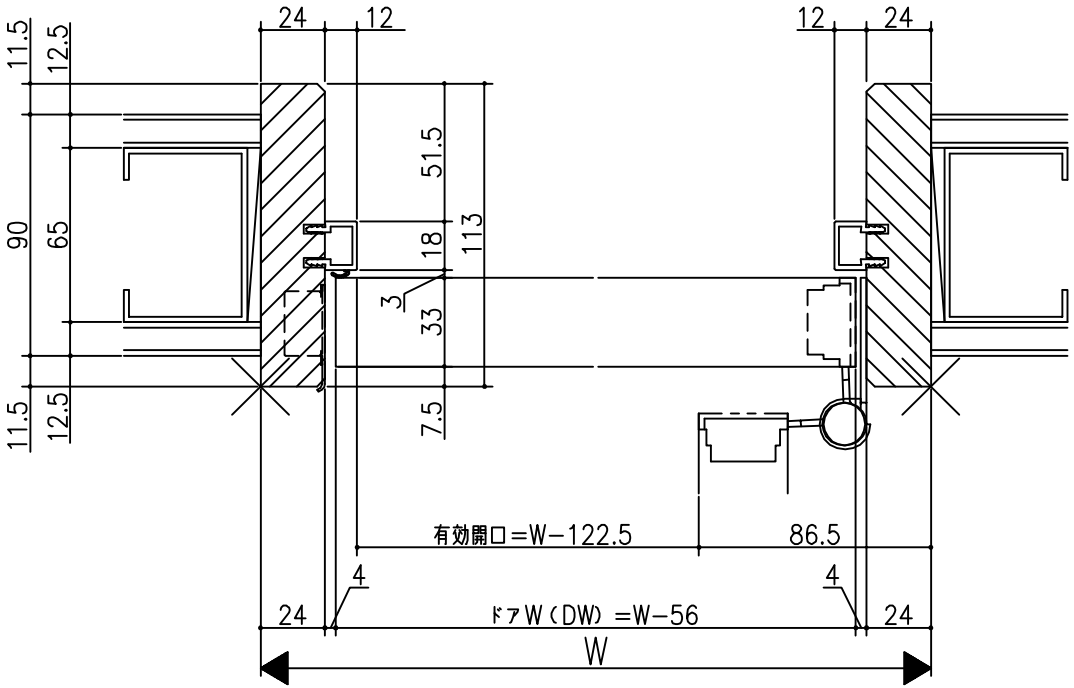

室内ドア　片開きドア・トイレドア
機能ドア　ペットドア
木製枠　枠見込み１１３ｍｍ（ノンケーシング枠）
たて横断面
ｋｄ０１ａ０２

図名	尺度	作成	作図	検図	図番
基準図	1:1	制定			
		廃止			

A1