三協立山株式会社 三協アルミ社

| 記号 | 年月日 | 内容 |
|---|---|---|
| △3 | | |
| △2 | | |
| △1 | | |

ジャストカット枠

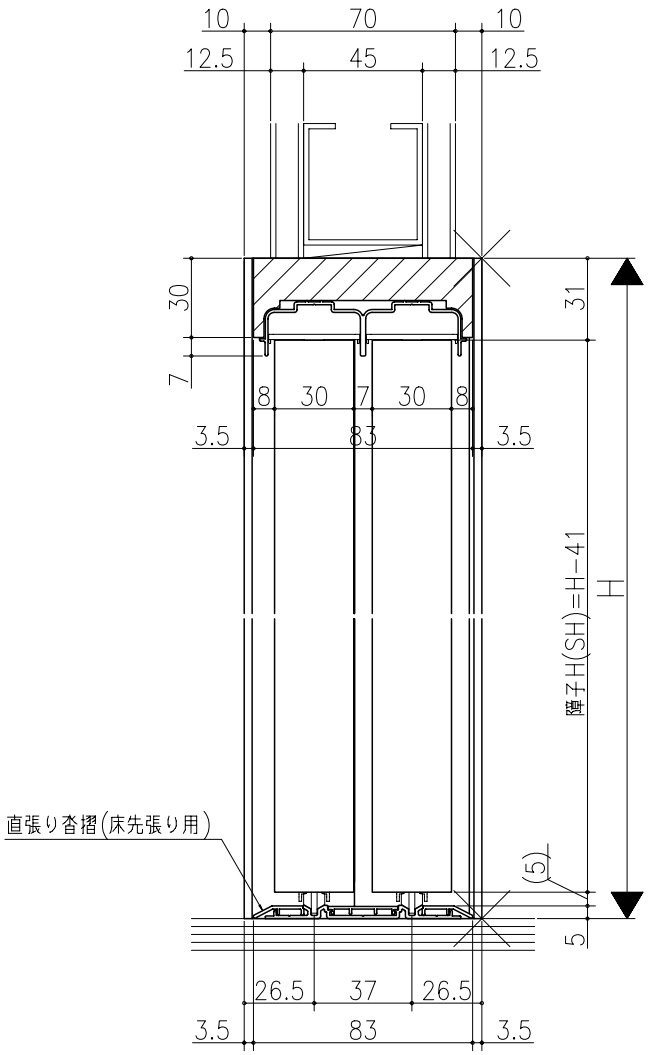


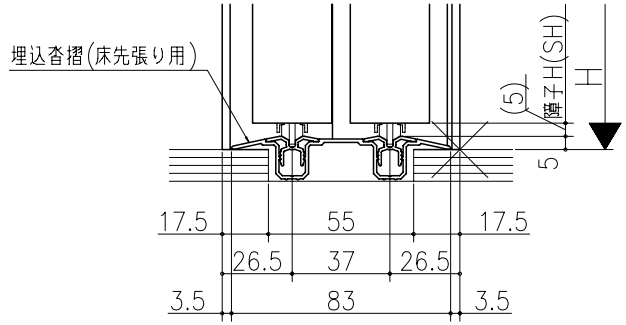


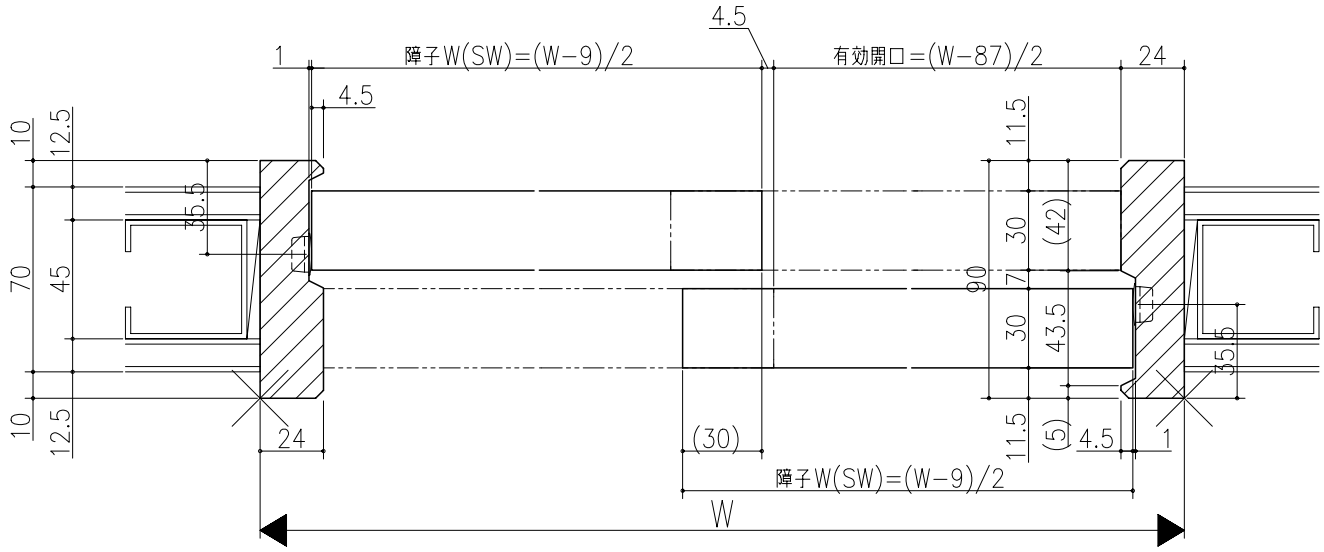


リヴェルノ
室内引戸<Yレール仕様>
引違い戸2枚建
枠見込み90mm(ノンケーシング枠)
たて横断面
nvr12a01

| 図名 | 尺度 | 作成 | 作図 | 検図 | 図番 |
|---|---|---|---|---|---|
| 基準図 | 1:1 | 制定 | | | |
| | | 廃止 | | | |

A1