三協立山株式会社 三協アルミ社

	日	年	月	日	記	事
1						
2						
3						

ジャストカット枠

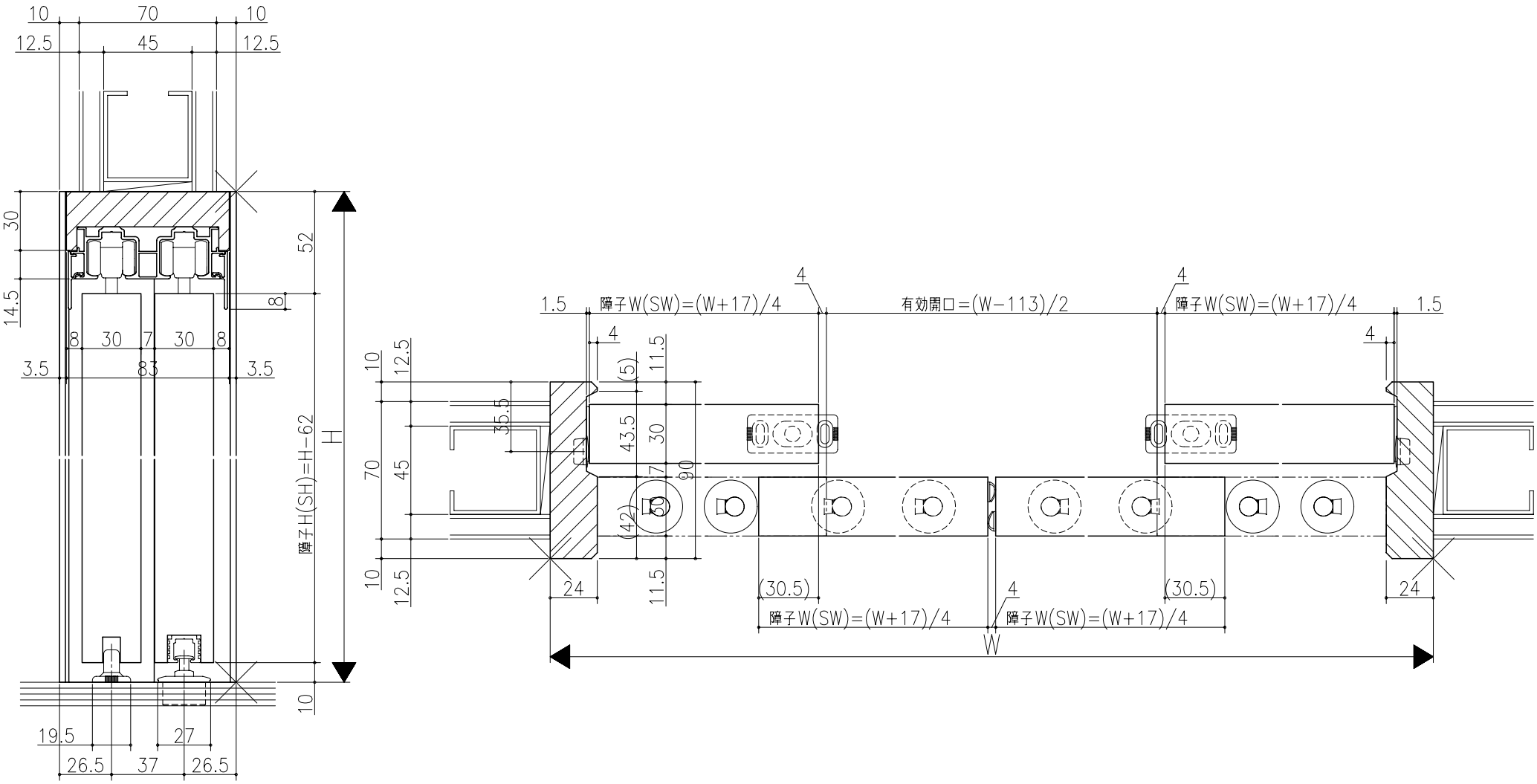

リヴェルノ
室内引戸<上吊り仕様> 引違い戸4枚建
枠見込み90mm(ノンケーシング枠)
たて横断面
nvr23a01

図名	尺度	作成	作図	検図	図番
基準図	1:1	制定			
		廃止			

A1