■フラット上レール

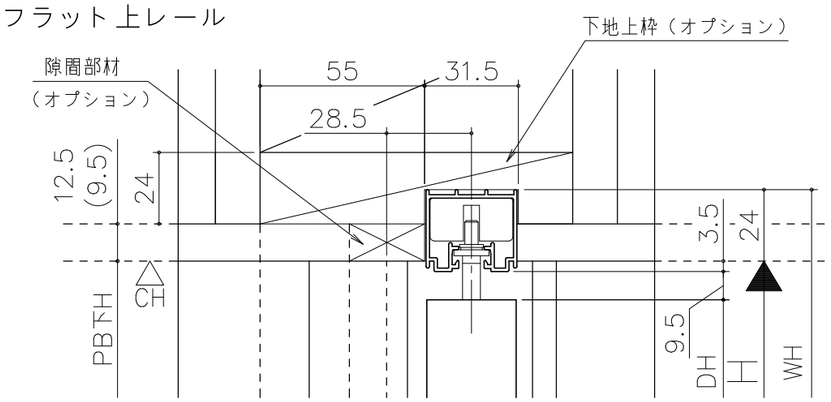

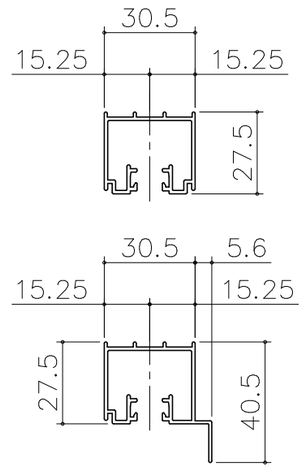

■遮光上レール

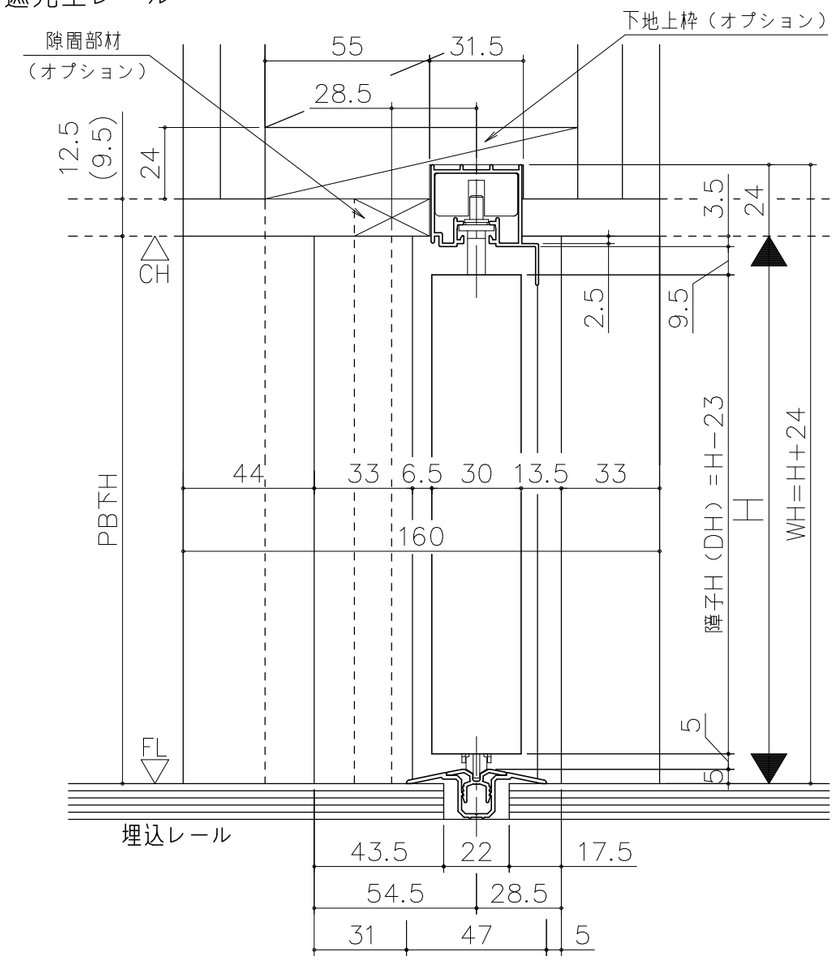

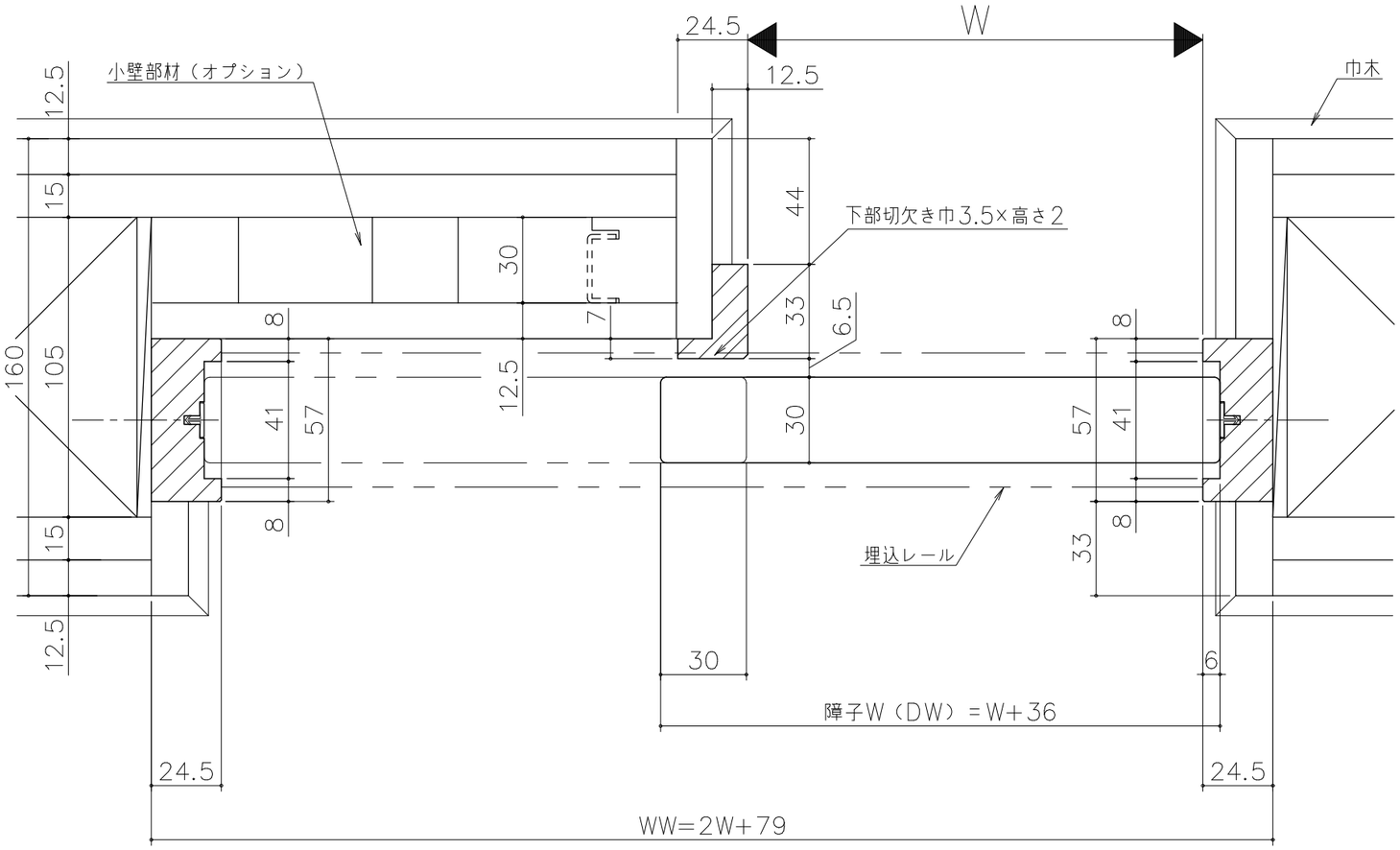

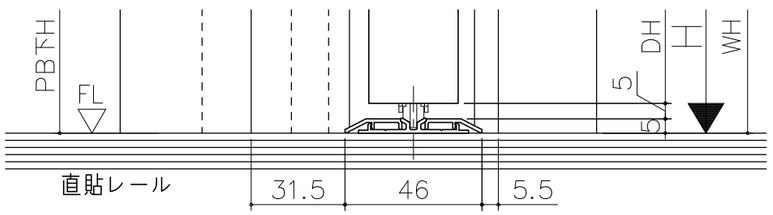

シンプル・スリム枠
室内引戸　Yレール仕様　片引き戸
枠見込み57ｍｍ　壁厚160ｍｍ
たて横断面
ssh01a02

図名	尺度	作成	作図	検図	図番
基準図	1:1	制定			
		廃止			

A1