A：レール下端～躯体面寸法
B：戸尻かかり寸法

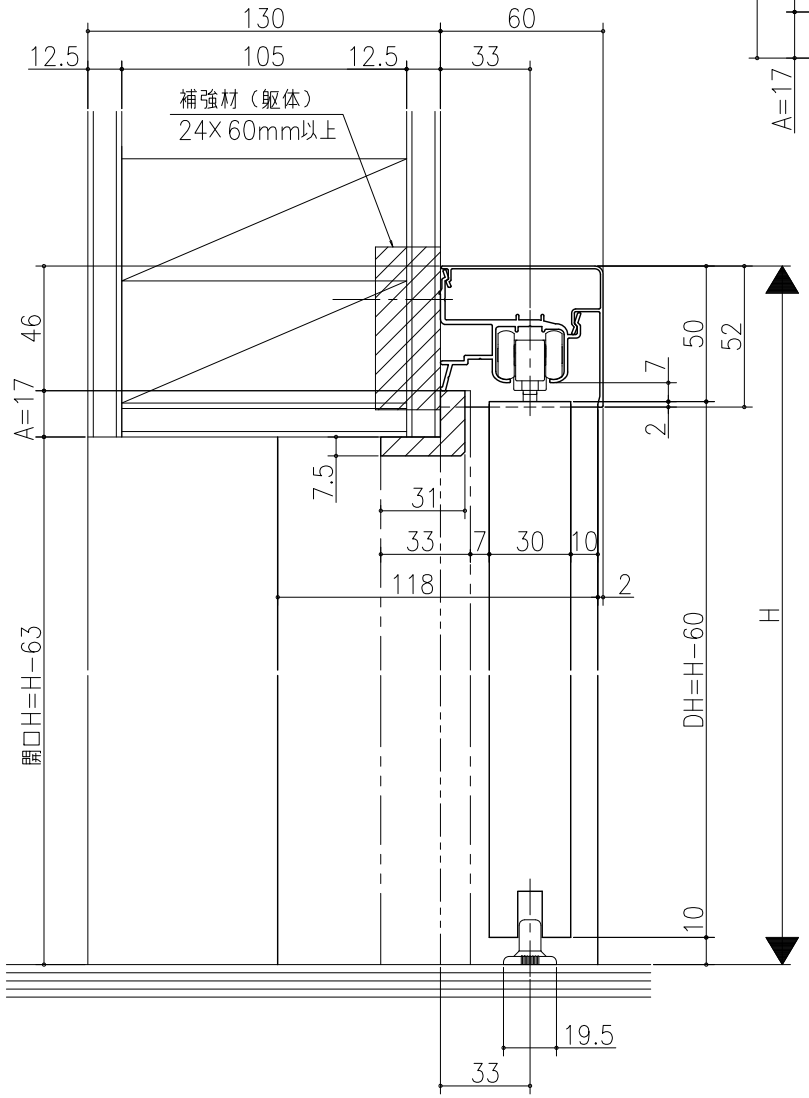

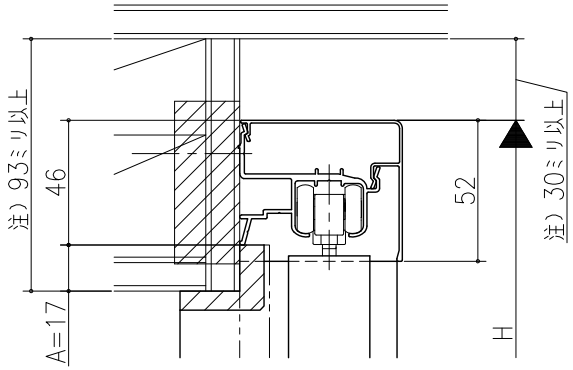

注）天井が近い場合、必ず30ミリ以上
レールとの隙間を確保してください。

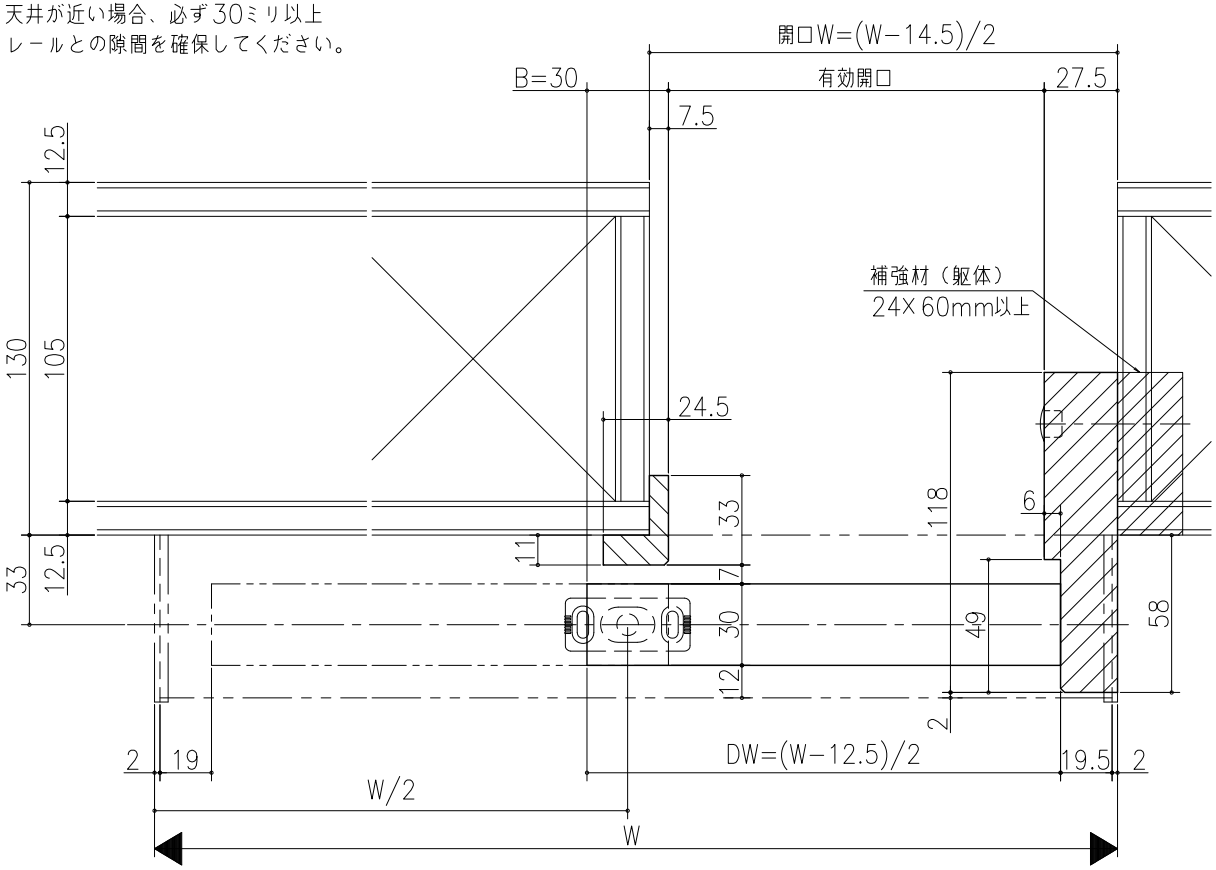

室内引戸＜アウトセット仕様＞
片引き戸
たて枠納め　化粧材セット
たて横断面
ｖｒ２５ｂ００３

図名	尺度	作成	作図	検図	図番
基準図	1:1	制定			
		廃止			

A1