大栄建材株式会社

三方枠

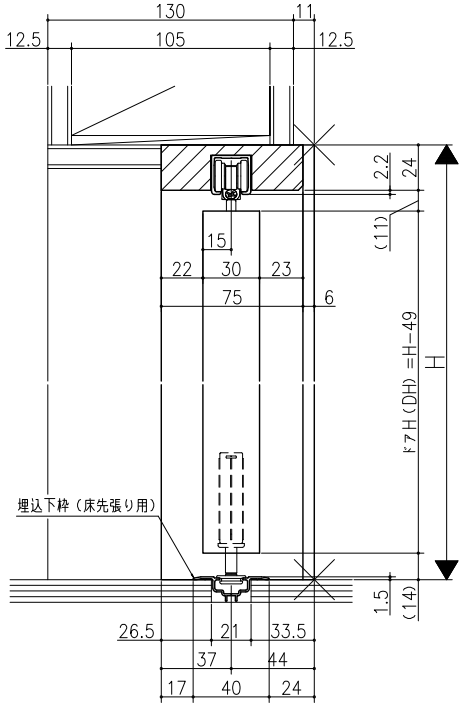

四方枠

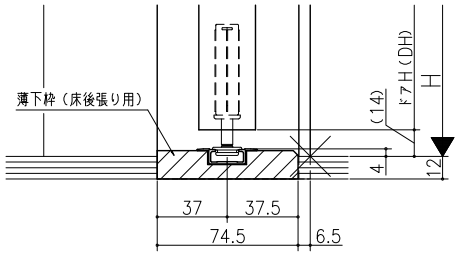

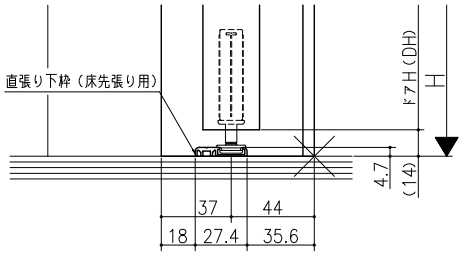

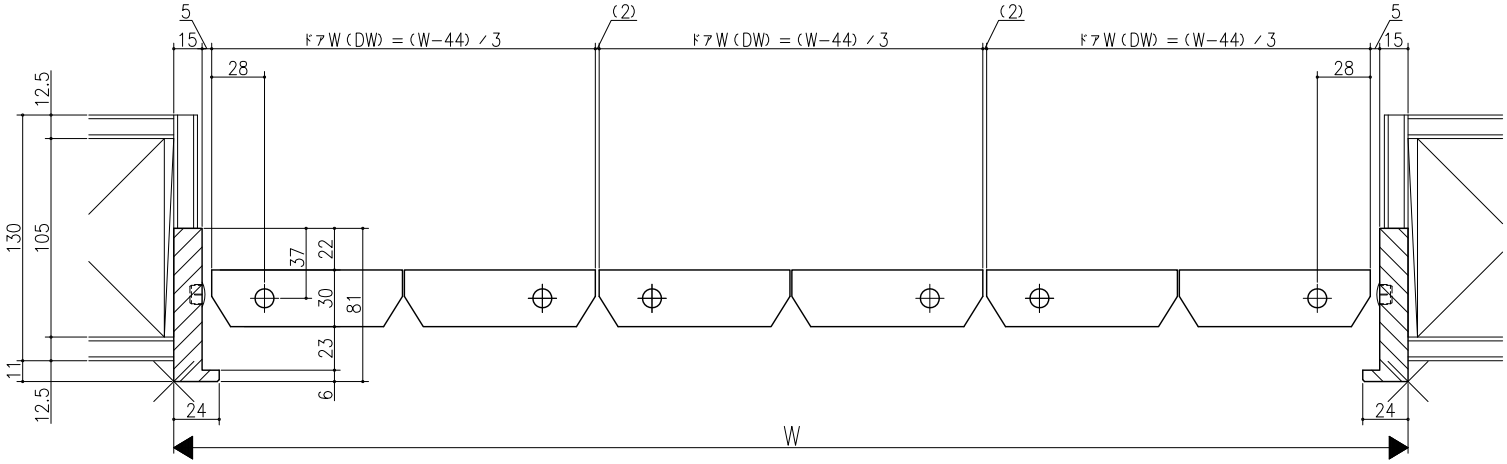

クローゼット<折戸>
レール仕様　フリータイプ　３折
枠見込み８１ｍｍ（ノンケーシング枠）
たて横断面
ｖｒ３５ａ００３－ｄ

品名	尺度	作成	作図	検図	図番
基準図	1:1	検定			
		承認			